# 产品型号：SS-30-II（2D SCAN）

**SS**-30-**II**二维扫描振镜是在**SS**-30产品的基础上进行升级的一款产品。

The model SS-30-II is the advanced product based on SS-30.

更低的振镜功耗，更低的振镜温度漂移。

Lower power loss and lower drift.

**SS**-30-**II**二维扫描振镜主要应用QCW焊接，光纤传输焊，复合焊，CO2打标和切割等。

SS-30-II is mainly used for QCW welding, fiber transmission welding, compound welding, CO2 marking and cutting.

## 应用领域

- 激光打标
- 焊接
- 激光切割
- 激光钻孔

## Typical Applications

- Laser Marking
- Laser Welding
- Laser Cutting
- Laser Drilling

## 技术参数(Specifications)

| | SS-30-II |
|---|---|
| 入射光斑(Aperture) | 30mm |
| 跟随误差时间(Tracking error) | 580us |
| 打标速度(Marking speed) | 0. 5 m/s |
| 定位速度(Positioning speed) | 3. 0 m/s |
| 重复定位精度（Repeatability） | <20urad |
| 运行8小时以上漂移（8hours drift） | <0. 3 mrad |
| 非线性（Nonlinearity） | <5mrad |
| 光学扫描角度(Scan angle) | ±0. 35 rad |
| 供电需求(Power requirements) | ±15V DC 5A |
| 接口（Interface） | 数字（Digital） XY2-100<br>模拟（Analog） ±5V |
| 工作温度（Operating temperature） | 25°C ±10°C |

(All angles are in optical degrees) *F-theta f=160mm*

## 规格型号 描述

| | | |
|---|---|---|
| **10600nm** | | |
| SS-30-10600-DA-II | 反射波长10600nm | 数字digital |
| SS-30-10600-A-II | 反射波长10600nm | 模拟analog |
| **1064nm** | | |
| SS-30-1064-DA-II | 反射波长1064nm | 数字digital |
| SS-30-1064-A-II | 反射波长1064nm | 模拟analog |

## 机械尺寸(单位mm)(Dimensions)

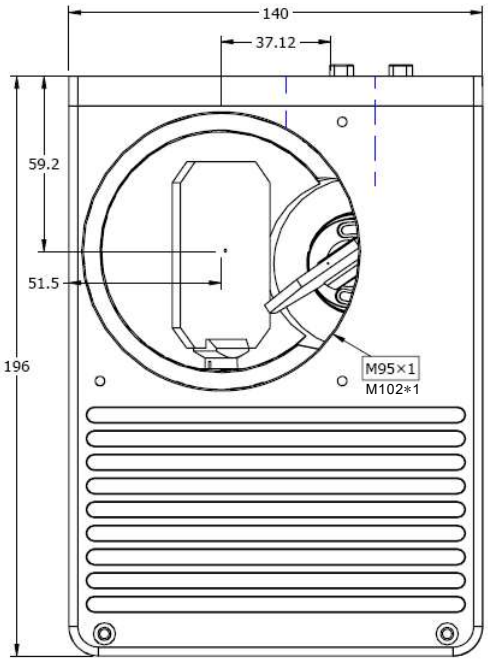


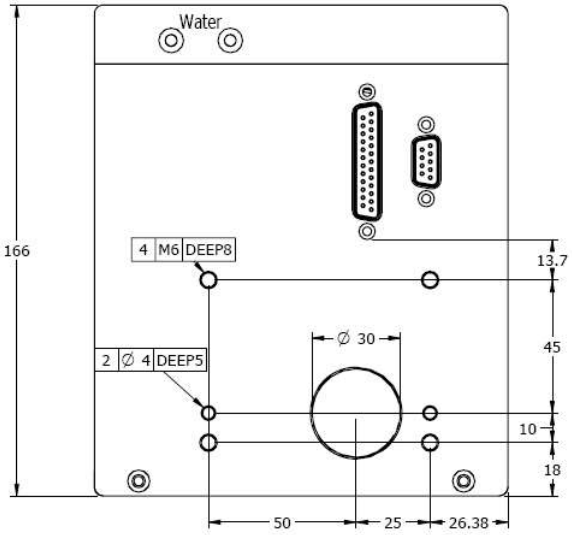


## 接口定义(Interface)

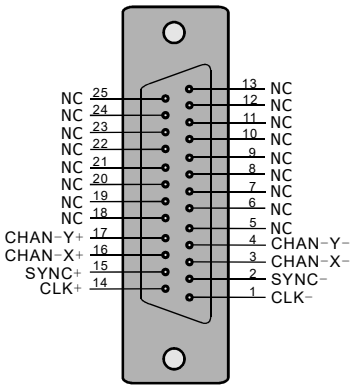


(DIGITAL)

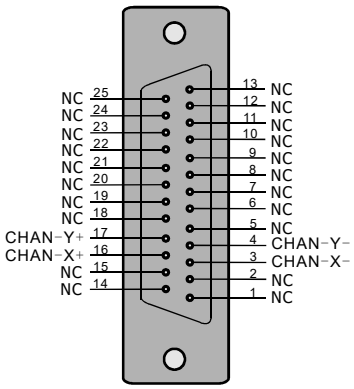


(ANALOG)

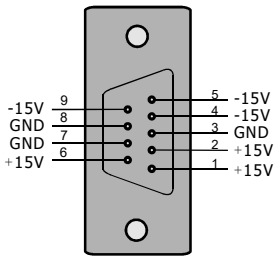


(POWER)



www. sp-scan. com e-mail: info@sp-scan. com Shenzhen. China