产品型号：SS-8.5 （2D SCAN）

SS-8.5-D二维扫描振镜是入射光斑为8.5mm，属于高速和高精度的结合，跟随误差可以做到110us，是响应速度比较快的产品，更适合应用于小字符高速度的扫描。

SS-85-D is the model of 8.5mm aperture , which is the combination of high speed and high precision with tracking error is 110us and fast response speed and it's more suitable for small character with high speed scanning.

该型号的产品带有系统信号显示LED，包括：系统运行，指令接收，故障显示等等，比较直观的了解系统状态

It has system signal show LED including system operation, instruction reception, breakdown showing that can see system starus intuitively.

应用领域

- 激光雕刻
- 微加工
- 高速飞行标记行业
- 便携式手持设备

Typical Applications

- Laser marking
- Micromaching
- Processing on-the-fly
- Portable handheld device

技术参数(Specifications)

	SS-8.5-D
入射光斑(Aperture) 跟随误差时间(Tracking error)	8.5mm 110us
打标速度(Marking speed) 定位速度(Positioning speed)	5 m/s 15.0 m/s
重复定位精度（Repeatability） 运行8小时以上漂移（8hours drift） 非线性（Nonlinearity）	<20urad <0.3mrad <5mrad
光学扫描角度(Scan angle)	±0.35rad
供电需求(Power requirements)	±15V DC 3A
接口（Interface）	数字（Digital） XY2-100
工作温度（Operating temperature）	25°C ± 10°C

(All angles are in optical degrees) *F-theta f=160mm*

规格型号 描述

10600nm

SS-8.5-10600-D	高速反射波长10600nm

1064nm

SS-8.5-1064-D	高速反射波长1064nm

355nm

SS-8.5-355-D	高速反射波长355nm

机械尺寸 (单位mm)(Dimensions)

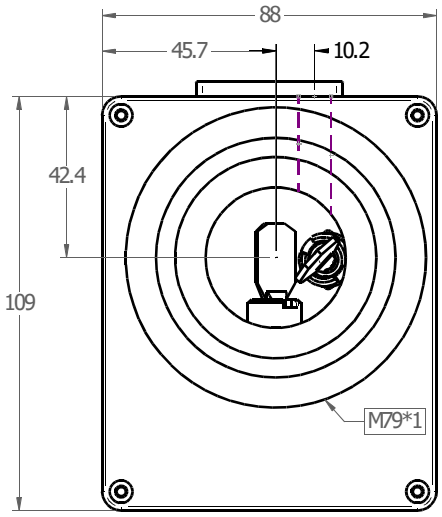

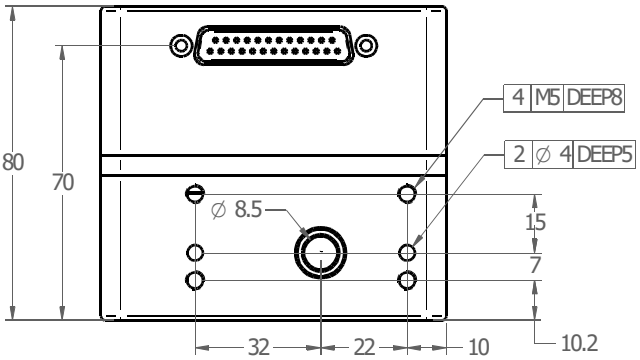

SS-8.5-D

接口定义(Interface)

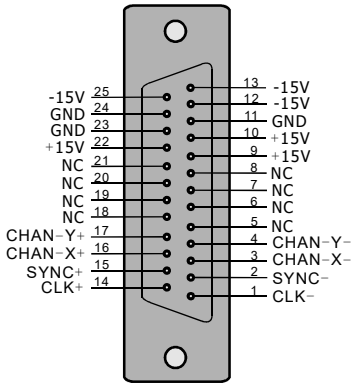

A 系统正常工作指示, 1S闪烁
B X轴指令接收指示
C Y轴指令接收指示
D X轴故障信号指示, 0.5S闪烁
E Y轴故障信号指示, 0.5S闪烁

25-pin female D-SUB connector
(DIGITAL)